ТЕХНИЧЕСКОЕ ЗАДАНИЕ D09, D90, EM1590, EM4590

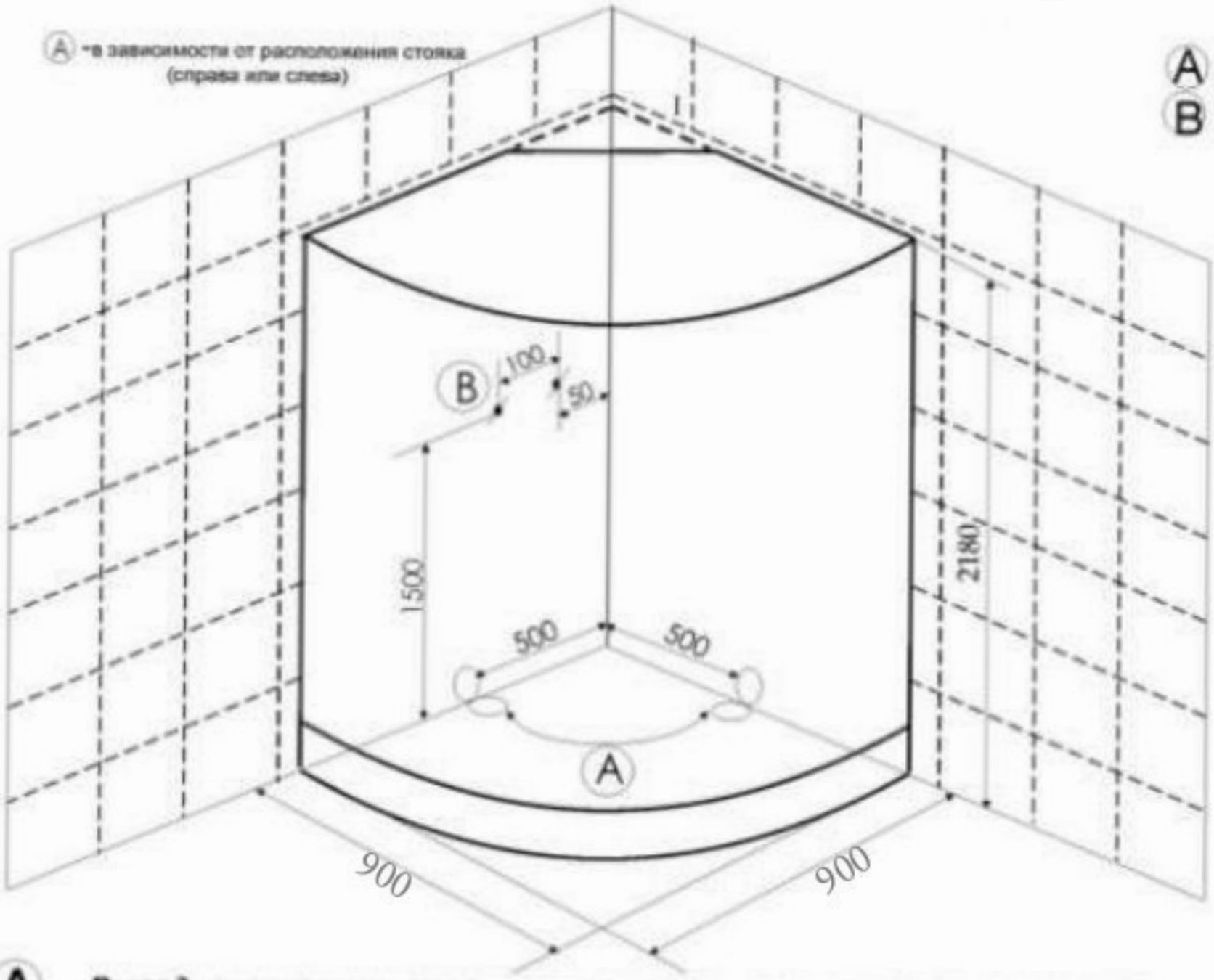

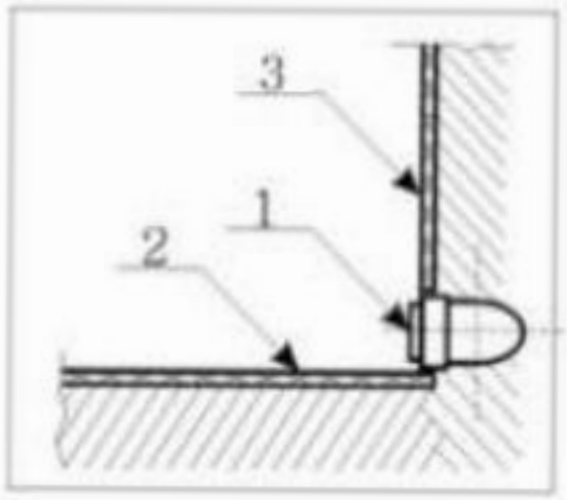

1. Вывод d 50
2. Пол плитка
3. Стена плитка

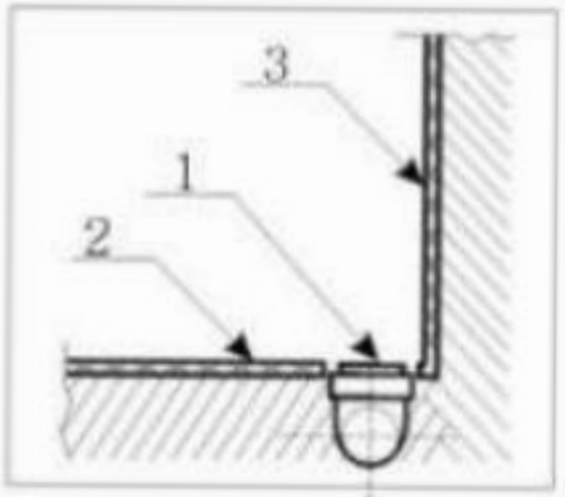

Ⓐ – ***Вывод канализации устраивается в уровень с полом из стены или из пола под срез кафельной плитки.***

- ✔ Если высота канализации не позволяет вывести на данную высоту вывод, то изготавливается подиум, повторяющий форму кабины (бокса, ванны) с допуском по периметру приблизительно плюс 5 см. Высота подиума зависит от высоты вывода канализации.
- ✔ Подиум, также как и пол под ванной должен быть выложен плиткой.

РАСХОДНЫЕ МАТЕРИАЛЫ.

В КОМПЛЕКТ ПОСТАВКИ НЕ ВХОДЯТ, ПРЕДОСТАВЛЯЮТСЯ ПОКУПАТЕЛЕМ ИЛИ ОПЛАЧИВАЮТСЯ ИМ ПРИ УСТАНОВКЕ

силикон	манжет 40/50	манжет 40/25	тройник 135° 40/40/40	отвод ПВХ 40/90°	сифон латунь	Дополнит. материалы	кран APKOSÊ S	угольник SÊ SFF	труба d40 гофрир.